绝密 ★ 考试结束前

# 浙江省2014年10月高等教育自学考试

# 汽车机械基础试题

## 课程代码:06921

**请考生按规定用笔将所有试题的答案涂、写在答题纸上。**

## 选择题部分

**注意事项:**

1. 答题前,考生务必将自己的考试课程名称、姓名、准考证号用黑色字迹的签字笔或钢笔填写在答题纸规定的位置上。

2. 每小题选出答案后,用2B铅笔把答题纸上对应题目的答案标号涂黑。如需改动,用橡皮擦干净后,再选涂其他答案标号。不能答在试题卷上。

**一、单项选择题(本大题共15小题,每小题2分,共30分)**

**在每小题列出的四个备选项中只有一个是符合题目要求的,请将其选出并将"答题纸"的相应代码涂黑。错涂、多涂或未涂均无分。**

1. 物体由上向下投影,在水平投影面得到的视图,称为

A. 俯视图　　B. 主视图　　C. 左视图　　D. 向视图

2. 形位公差中圆度形状公差的符号画法是

A. "●"　　B. "◇"

C. "○"　　D. "◎"

3. 汽车转向传动机构是_____机构。

A. 双曲柄　　B. 曲柄摇杆　　C. 双摇杆　　D. 双连杆

4. 汽车差速器中的行星齿轮在转弯时

A. 只有自转　　B. 只有公转

C. 既有公转又有自转　　D. 固定不动

5. 螺纹的公称直径是以_____为准。

A. 大径　　B. 中径　　C. 小径　　D. 直径

6. 汽缸体一般选用优质_____制造。

A. 白口铸铁　　B. 灰口铸铁　　C. 麻口铸铁　　D. 球墨铸铁

7. 链传动一般用测量_____的垂直度的方法来控制链条的松紧程度。

A. 链轮　　B. 链轮轴　　C. 链条松边　　D. 链条紧边

8. 可以改变输出流量的是

A. 外啮合齿轮泵　　B. 内啮合齿轮泵

C. 柱塞泵　　D. 叶片泵

9. 液动换向阀和电液换向阀属于_____阀。

A. 大流量　　B. 中流量　　C. 小流量　　D. 通用

10. 顺序阀属于_____阀。

A. 方向　　B. 开关　　C. 流量　　D. 压力

11. 变矩器中起变矩作用的是

A. 泵轮　　B. 涡轮　　C. 导轮　　D. 换向阀

12. 固定钳一般用于

A. 剪断钢丝　　B. 剥电线

C. 夹持小物件　　D. 拆卸损坏螺栓

13. 千分尺的量程为

A. 0.01　　B. 0.02　　C. 0.05　　D. 0.1

14. 工件锯削时，应尽可能夹在台虎钳的

A. 前面　　B. 后面　　C. 左面　　D. 右面

15. 攻螺纹时，要经常倒转丝锥_____，使切屑碎断后容易排除。

A. 1/4 圈　　B. 1/4～1/2 圈　　C. 1/2～1 圈　　D. 1～2 圈

**二、多项选择题(本大题共 5 小题，每小题 2 分，共 10 分)**

**在每小题列出的五个备选项中至少有两个是符合题目要求的，请将其选出并将“答题纸”的相应代码涂黑。错涂、多涂、少涂或未涂均无分。**

16. 按机件被剖开的范围分剖视图有_____三种。

A. 全剖视图　　B. 半剖视图　　C. 旋转剖视图

D. 阶梯剖视图　　E. 局部剖视图

17. 齿轮传动失效的主要形式有

A. 轮齿折断　　B. 齿面磨损　　C. 齿面点蚀

D. 齿面胶合　　E. 支承松动

18. 能提高钢件的硬度的热处理方式有

A. 退火　　B. 正火　　C. 淬火

D. 回火　　E. 表面热处理

19. 液压阀按功能的不同，可分为

A. 方向阀　　B. 压力阀　　C. 单向阀

D. 流量阀　　E. 感应阀

20. 一般来说，下列材料中，适用于粗锯条锯削的有

A. 铝　　B. 青铜　　C. 薄板料

D. 铸铁　　E. 低碳钢

**三、判断题(本大题共 10 小题，每小题 1 分，共 10 分)**

**判断下列各题，在答题纸相应位置正确的涂“A”，错误的涂“B”。**

21. 在机械图样中采用粗细两种线宽，它们之间的比例为 4∶3。

22. 一段相贯线只有同时位于两个立体的可见表面时，这段相贯线的投影才是可见的。

23. 凸轮机构从动件的运动规律有等速运动和等加、减速运动。

24. 点蚀是开式齿轮传动的常见形式。

25. 在剖视图中，内外螺纹的旋合部分应按内螺纹的规定画法绘制。

26. 巴氏合金是指铅基合金和锡基合金。

27. 止回阀发生异常声音可能的原因是压力过大。

28. 液压传动系统中的液体必须在密封容积中才能起传动的作用。

29. 使用扭力扳手时，应用右手握住转动把手朝自己身边方向拉动。

30. 气焊一般适用于薄板件的焊接。

## 非选择题部分

**注意事项：**

用黑色字迹的签字笔或钢笔将答案写在答题纸上，不能答在试题卷上。

**四、填空题(本大题共 5 小题，每空 1 分，共 10 分)**

31. 配合的种类有_____配合、_____配合、过渡配合三种。

32. 一对渐开线圆柱齿轮正确啮合的条件是两齿轮的_____和_____分别相等。

33. 钢质零件的表面热处理有_____和表面化学热处理(包括_____、氮化、氰化等)。

34. 蓄能器能将系统中的压力油液_____起来，需用时放出，并能消除压力_____和缓和液压冲击。

35. 电焊时，引弧的方法有“_____”和“_____”两种。

**五、简答题(本大题共 5 小题，每小题 6 分，共 30 分)**

36. 什么是剖视图？剖视图有哪几类？剖视图和断面有什么区别？

37. 一张完整的装配图应该包括哪些内容？

38. 试分析一组行星齿轮机构能获得哪些变速挡位。

39. 滚动轴承如何分类？由哪几部分组成？主要有哪些失效形式？

40. 简析液压传动的优点。

## 六、综合题(本大题共 4 小题,每空 1 分,共 10 分)

41. 滑动轴承的总长是_____mm,总宽为 76mm,总高为_____mm。

42. 滑动轴承内径标注:$\phi 50H8$,其中:$\phi 50$ 表示轴承_____mm,H 是_____,8 表示_____。

43. 滑动轴承与轴承座的配合 $\phi 60\frac{H8}{k7}$ 含义为:轴承的外径为_____mm,配合制度是_____制,_____配合。

44. 上下轴承盖的结合面画成两条线的意义是_____,装配目的是_____。

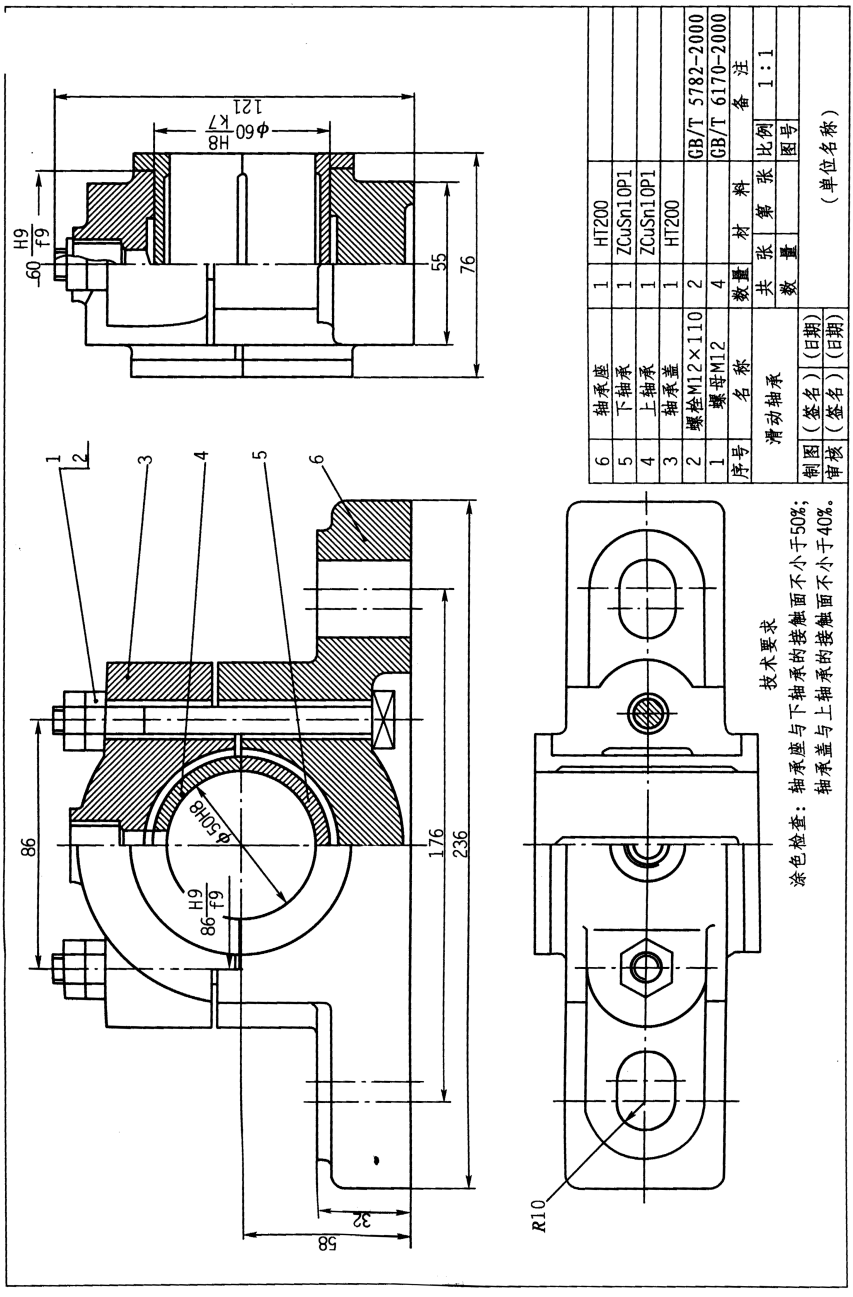


滑动轴承装配图